BIURO INŻYNIERSKIE MAREK FERT
71-276 SZCZECIN, ul. Reymonta 5
E-mail: biuro@bifert.pl; kom.604404865

PROJEKT TECHNICZNY

Tytuł: **Przebudowa i rozbudowa istniejącej mariny żeglarskiej wraz z zagospodarowaniem terenu i niezbędną infrastrukturą techniczną**

Obiekt: Marina żeglarska przy jeziorze Trzesiecko

Faza: **PROJEKT TECHNICZNY**

Jedn. projektowa: Biuro Inżynierskie Marek Fert
ul. Reymonta 5, 71-276 Szczecin

Inwestor: **Powiat Szczecinecki**
Ul. Warcisława IV 16, 78-400 Szczecinek

Adres budowy: dz. nr 1/39 obręb Szczecinek 11, (ID teryt.: 321501_1.0011.1/39)
działka nr 76 obręb Szczecinek 12, (ID teryt.: 321501_1.0012.80)

Kategoria obiektu: **XXI**

Branża: ARCHITEKTONICZNO-BUDOWLANA

BRANŻA / PEŁNIONA FUNKACJA PROJEKTOWA	***IMIĘ i NAZWISKO SPECJALNOŚĆ I NR UPRAWNIEŃ PROJEKTOWYCH***	***PODPIS***
ARCHITEKTURA *Projektant*	**mgr inż. arch. Kinga Klebeko** *upr. nr 9/ZPOIA/OKK/2024*	
KONSTRUKCJA (AUTOR PROJEKTU) *Projektant*	**mgr inż. Marek Fert** *upr. nr 116/Sz/2002*	

Szczecin, sierpień 2026

Szczecin, sierpień 2026 r.

OŚWIADCZENIE PROJEKTANTÓW

Na podstawie art. 34, ust. 3d pkt. 3 ustawy z dnia 7 lipca 1994 r. – Prawo budowlane (tekst jednolity Dz.U. 2024 poz. 725) my niżej podpisani oświadczamy, że projekt techniczny branży architektoniczno-budowlanej dla inwestycji pn.:

„Przebudowa i rozbudowa istniejącej mariny żeglarskiej wraz z zagospodarowaniem terenu i niezbędną infrastrukturą techniczną"

zlokalizowanej w Szczecinku, przy ul. Mickiewicza, dz. nr 1/39, obręb 0011
oraz dz. nr 76, obręb 0012 powiat Szczecinecki,
został wykonany zgodnie z obowiązującymi przepisami oraz zasadami wiedzy technicznej.

BRANŻA ARCHITEKTURA
PROJEKTOWAŁA:

.....

mgr inż. arch. Kinga Klebeko
uprawnienia budowlane do projektowania
w specjalności architektonicznej
bez ograniczeń nr ew. 9/ZPOIA/OKK/2024

BRANŻA KONSTRUKCJA
PROJEKTOWAŁ:

.....

mgr inż. Marek Fert
uprawnienia budowlane do projektowania
w specjalności konstrukcyjno-budowlanej
bez ograniczeń nr ew. 116/Sz/2002

SPIS OPRACOWANIA:

I DANE OGÓLNE

1.1. PRZEDMIOT OPRACOWANIA
1.2. CEL I ZAKRES OPRACOWANIA
1.3. MATERIAŁY WYKORZYSTANE W OPRACOWANIU

II OPIS TECHNICZNY

2.1. ROZWIĄZANIA PROJEKTOWE
- 2.1.1. Przeznaczenie i program użytkowy obiektu
- 2.1.2. Układ przestrzenny i forma architektoniczna
- 2.1.3. Podstawowe dane geometryczne

2.2. ROZWIĄZANIA KONSTRUKCYJNO-MATERIAŁOWE
- 2.2.1. Planowane roboty budowlane
- 2.2.2. Prace ziemne
- 2.2.3. Fundamenty
- 2.2.4. Konstrukcja wiaty
- 2.2.5. Zadaszenie wiaty

2.3. WARUNKI KORZYSTANIA PRZEZ OSOBY NIEPEŁNOSPRAWNE
2.4. WARUNKI BEZPIECZEŃSTWA I HIGIENY PRACY
2.5. CHARAKTERYSTYKA EKOLOGICZNA
2.6. ANALIZA TECHNICZNYCH, ŚRODOWISKOWYCH I EKONOMICZNYCH MOŻLIWOŚCI REALIZACJI WYDAJNYCH SYSTEMÓW ALTERNATYWNYCH ZAOPATRZENIA W ENERGIĘ I CIEPŁO
2.7. ANALIZA TECHNICZNYCH I EKONOMICZNYCH MOŻLIWOŚCI WYKORZYSTANIA URZĄDZEŃ KTÓRE AUTOMATYCZNIE REGULUJĄ TEMPERATURĘ
2.8. OPINIA GEOTECHNICZNA
2.9. WARUNKI OCHRONY P.POŻ.
2.10. ZABEZPIECZENIA
2.11. UWAGI KOŃCOWE

III RYSUNKI

- RYS. NR A-1 – WIATA DREWNIANA – KONSTRUKCJA WIEŹBY;
- RYS. NR A-2 – WIATA DREWNIANA – UKŁAD ELEMENTÓW WIĘŹBY;
- RYS. NR A-3 – WIATA DREWNIANA – RZUT PRZYZIEMIA;
- RYS. NR A-4 – WIATA DREWNIANA – RZUT FUNDAMENTÓW;
- RYS. NR A-5 – WIATA DREWNIANA – PRZEKRÓJ A-A;
- RYS. NR A-6 – WIATA DREWNIANA – WIDOK LAMELI WIATY;
- RYS. NR A-7 – WIATA DREWNIANA – SZCZEGÓŁ SIEDZISKA;
- RYS. NR A-8 – WIATA DREWNIANA – SZCZEGÓŁY KONSTRUKCYJNE;
  ZESTAWIENIE DREWNA WIATA DREWNIANA

IV ZAŁĄCZNIKI

- Uprawnienia projektantów i zaświadczenia z właściwej Izby budownictwa,

I DANE OGÓLNE

1.1. PRZEDMIOT OPRACOWANIA

Przedmiotem opracowania jest projekt architektoniczno-budowlany dla inwestycji polegającej na przebudowie i rozbudowie istniejącej mariny żeglarskiej wraz z zagospodarowaniem terenu i niezbędną infrastrukturą techniczną na terenie działki nr 1/39 w obrębie 0011 Szczecinek oraz na terenie działki nr 76 w obrębie 0012 Szczecinek, powiat Szczecinecki.

1.2. CEL I ZAKRES OPRACOWANIA

Celem opracowania jest zaprojektowanie mariny żeglarskiej wraz z zagospodarowaniem terenu inwestycji i niezbędnej infrastruktury technicznej zlokalizowanej przy jez. Trzesiecko w Szczecinku. Zakres opracowania obejmuje sporządzenie projektu architektoniczno-budowlanego wiaty ogniskowej dla przeprowadzenia procedury administracyjnej w celu uzyskania pozwolenia na budowę. Projekty techniczne branży konstrukcyjnej, elektrycznej oraz branży sanitarnej są przedmiotem oddzielnego opracowania w ramach przedmiotowego zadania.

1.3. MATERIAŁY WYKORZYSTANE W OPRACOWANIU

1.3.1. Koncepcja projektowa wykonana w listopadzie 2024 r. przez Biuro Inżynierskie Marka Ferta,
1.3.2. Mapa sytuacyjno-wysokościowa do celów projektowych wykonana w ramach roboty nr ID: 6640.1527.2025 przez geodetę Zenona Myca,
1.3.3. Archiwalna dokumentacja geotechniczna warunków posadowienia dla projektu budowy Regionalnego Centrum Edukacji Ekologicznej przy ul. Mickiewicza w Szczecinku;
1.3.4. Opinia geotechniczna z dokumentacją badań podłoża gruntowego dla projektu nabrzeża oraz pali kotwiących pomosty pływające mariny jachtowej na jeziorze Trzesiecko;
1.3.5. Wypis i wyrys z planu zagospodarowania przestrzennego terenu „Jezioro Trzesiecko" zatwierdzonego uchwałą nr XIV/117/07 Rady Miasta Szczecinek z dnia 15 października 2007 r.;
1.3.6. Wypis i wyrys z planu zagospodarowania przestrzennego terenu „Ordona-Mickiewicza I" zatwierdzonego uchwałą nr LII/474/2014 Rady Miasta Szczecinek z dnia 9 września 2014r.
1.3.7. Uproszczony wypis z rejestru gruntów dla działek nr 1/39 oraz nr 76;
1.3.8. Ustawa Prawo wodne;
1.3.9. Ustawa Prawo ochrony środowiska;
1.3.10. Ustawa Prawo Budowlane;
1.3.11. Rozporządzenie Ministra Rozwoju z dnia 11 września 2020 r. w sprawie szczegółowego zakresu i formy projektu budowlanego;
1.3.12. Rozporządzenie Ministra Środowiska z dnia 20 kwietnia 2007 r. w sprawie warunków technicznych, jakim powinny odpowiadać budowle hydrotechniczne i ich usytuowanie;
1.3.13. Polskie Normy, literatura techniczna;
1.3.14. Wizja lokalna, pomiary inwentaryzacyjne w terenie przeprowadzona przez projektanta;

II OPIS TECHNICZNY

2.1. ROZWIĄZANIA PROJEKTOWE

2.1.1. Przeznaczenie i program użytkowy obiektu

Na działce inwestycyjnej nr 76 w ramach projektowanego zagospodarowania przewiduje się wybudowanie wiaty ogniskowej. Przedmiotowa wiata wolnostojąca przeznaczona będzie do celów rekreacyjnych na potrzeby użytkowników korzystających z ogólnodostępnego terenu mariny żeglarskiej.

2.1.2. Układ przestrzenny i forma architektoniczna

Projektuje się wykonanie wiaty drewnianej na planie okręgu, z elementów z drewna klejonego GL24h, krytej dachem dwuspadowym o kącie nachylenia połaci 14° z pokryciem z gontu bitumicznego układanego na pełnym deskowaniu izolowanym papą. Od strony wewnętrznej dach pozostaje odsłonięty z widoczną konstrukcją dachu. Dach projektuje się krokwiowo-płatwiowy z krokwiami układanymi koncentrycznie, opartymi na łukowych płatwiach, a w kalenicy łączonymi zwornikiem. W kalenicy projektuje się okrągły otwór. Podparcie dla płatwi stanowią słupy drewniane osadzone na żelbetowym fundamencie. Między słupami płatwi, po zewnętrznej stronie, projektuje się montaż lameli dekoracyjnych, z drewna klejonego, a także siedziska z łukowych belek drewnianych. Wszystkie elementy drewniane wiaty projektuje się bejcowane w kolorze jasnego orzecha oraz zabezpieczone lakierem. Pokrycie dachu gontem bitumicznym w kolorze antracytowym RAL 7016, obróbki blacharskie z blachy aluminiowej w kolorze antracytowym RAL7016.

2.1.3. Podstawowe dane geometryczne

- Ilość kondygnacji nadziemnych: 1
- Średnica zadaszenia: ~9,90 m
- Średnica przyziemia: ~8,10 m
- Wysokość obiektu: ~3,55 m n.p.t. (wys. kalenicy)
- Powierzchnia wiaty (liczona po powierzchni dachu): ~76,98 m^2

2.2. ROZWIĄZANIA KONSTRUKCYJNO-MATERIAŁOWE

2.2.1. Planowane roboty budowlane

W ramach inwestycji planuje się wykonanie następujących robót budowlanych:

- wykopy pod fundamenty,
- wymiana i wzmocnienie gruntu poprzez wykonanie poduszki piaskowej wzmacnianej geowłókniną,
- wykonanie żelbetowych ław fundamentowych na podbudowie z chudego betonu;
- osadzenie łączników systemowych w fundamencie,
- wykonanie hydroizolacji fundamentów,
- montaż konstrukcji drewnianej,
- montaż pokrycia wiaty z gontu bitumicznego,
- montaż elementów odwodnienia i obróbek blacharskich,
- wykonanie podbudowy pod nawierzchnię pod wiatą,
- ułożenie kostki brukowej wraz z obrzeżami.

2.2.2. Prace ziemne

W celu posadowienia wiaty drewnianej, z uwagi na obecność słabonośnych nasypów w poziomie planowanego posadowienia, projektuje się częściową wymianę gruntu i wykonanie poduszki piaskowej wzmacnianej geowłókniną. Po wykonaniu wykopu należy dogęścić istniejące grunty na dnie wykopu, a następnie wykonać pierwszą wyrównującą warstwę podbudowy z piasku stabilizowanego cementem o gr. ~5 cm, Rm 1,5 - 2,5 MPa (zamiennie dopuszcza wykonanie się podbudowy z chudego betonu klasy B7,5). Następnie należy wykonać poduszkę piaskową o gr. ~80 cm z piasku średniego zagęszczonego do Is > 0,97, obłożonego oraz przewarstwionego geotkaniną wzmacniającą nośność. Na poduszce betonowej należy wykonać podbudowę z chudego betonu gr. 10 cm (B7,5) pod projektowane fundamenty.
Wykop wykonać w okresie suchym, przy możliwie jak najniższym stanie wód gruntowych. Dno wykopu chronić przed wodami opadowymi przez wykonanie wyprofilowanych spadków dla umożliwienia odwodnienia. Wykop likwidować zasypką piaskową z piasku drobnego, zagęszczonego do Is > 0,97, a następnie odtworzyć zieleń niską oraz wykonać podbudowę pod projektowaną utwardzoną nawierzchnię pod wiatą.

2.2.3. Fundamenty

Zaprojektowano posadowienie bezpośrednie wiaty na ławach fundamentowych, monolitycznych, żelbetowych o wymiarach 30x120 cm, wylewanych na miejscu budowy z betonu C25/30 (B30) wodoszczelnego w klasie W8, zbrojonego stalą A-IIIN (B500SP). Przyjęto otulinę prętów grubości a = 3,0 cm (górą i bokiem) oraz a = 5,0 cm (dołem). Na ławach należy oprzeć trzpienie żelbetowe monolityczne, które zaprojektowano jako wylewane na miejscu budowy z betonu C25/30 (B30), wodoszczelnego w klasie W8, zbrojone stalą A-IIIN (B500SP). Przyjęto otulinę prętów grubości a = 3,0 cm.

Przyjęto klasę ekspozycji XC2. Fundamenty konstruować i wylewać po wykonaniu podkładu z chudego betonu klasy C8/10 (B10) o grubości ~10cm. Projektowane fundamenty należy posadowić min. 0,60 m p.p.t.

Części podziemne budynku zabezpieczyć izolacją, izolację poziomą łączyć z izolacją pionową. Izolacja pionowa – masy polimerowo-bitumiczne (masy KMB), izolacja pozioma – papa termozgrzewalna, izolacja przerwy roboczej – mikrozaprawy uszczelniające (elastyczne szlamy uszczelniające).

2.2.4. Konstrukcja wiaty

Zaprojektowano wiatę o konstrukcji drewnianej z elementów z drewna klejonego klasy GL24h. Dach wiaty ze zwornikiem oraz płatwiami bocznymi. Więźba wiaty wykonstruowana z krokwi drewnianych o przekroju 8x24 cm oraz 8x16cm opartych na płatwiach o przekroju 16x36 oraz 14x28cm. Płatwie oparto na słupach o przekroju 14x14cm usztywnianych poprzecznymi belkami o przekroju 10x12cm.

Po zewnętrznej stronie słupów wiaty projektuje się montaż lameli dekoracyjnych o przekroju 5x5cm, a po wewnętrznej stronie słupów projektuje się montaż siedziska z elementów o przekroju 5x5 cm opartych na belkach o przekroju 10x12cm oraz 14x8 cm.

Elementy drewniane z drewna klejonego impregnować ciśnienieniowo i malować bejcą na kolor jasnego orzecha. Połączenia elementów drewnianych wykonać za pomocą systemowych ocynkowanych łączników typu „BMF" oraz śrub klasy 5.8. Elementy drewniane należy zamówić z naddatkami i docinać na budowie.

2.2.5. Zadaszenie wiaty

Pokrycie wiaty projektuje się z gontu bitumicznego układanego na pełnym deskowaniu z desek gr. 30 mm, zabezpieczonym papą podkładową.

Pokrycie dachu gontem bitumicznym w kolorze antracytowym RAL 7016, obróbki blacharskie oraz elementy odwodnienia z blachy ocynkowanej, powlekanej w kolorze antracytowym RAL 7016.

2.3. WARUNKI KORZYSTANIA Z OBIEKTU PRZEZ OSOBY NIEPEŁNOSPRAWNE

Nie dotyczy.

2.4. WARUNKI BEZPIECZEŃSTWA I HIGIENY PRACY

Nie dotyczy.

2.5. CHARAKTERYSTYKA EKOLOGICZNA

Inwestycja nie jest zlokalizowana w obszarze Natura 2000, jednak jego lokalizacja znajduje się w granicach obszaru chronionego krajobrazu „Pojezierze Drawskie". Zakres robót nie jest objęty zakazem w myśl uchwały w sprawie obszarów chronionego krajobrazu „Pojezierze Drawskie".

Budowa i eksploatacja obiektu nie spowoduje przekroczenia standardów jakości środowiska, pogorszenia stanu środowiska i zagrożenia życia i zdrowia ludzi. Stężenia emisji zanieczyszczeń gazowych, w tym zapachów, pyłowych i płynnych, właściwości akustyczne oraz emisja drgań, a także promieniowania, w szczególności jonizującego, pola elektromagnetycznego i innych zakłóceń, nie zostaną przekroczone ponad obowiązujące normy i przepisy.

W wyniku realizacji inwestycji nie przewiduje się zachwiania równowagi środowiska naturalnego. Prace montażowe będą prowadzone w sposób gwarantujący ochronę środowiska. Podczas prac budowlanych nie przewiduje się pogorszenia stosunków wodnych na gruntach sąsiednich, nie przewiduje się naruszania urządzeń melioracyjnych.

W rejonie planowanej inwestycji nie planuje się wycinki krzewów i drzew oraz zieleni przybrzeżnej. Zmianie ulegnie powierzchnia terenu pokrytego zielenią niską. Dodatkowo prace ziemne związane z wykonaniem mariny oraz pogłębieniem dna jeziora będą prowadzone w sposób nieuszkadzający systemów korzeniowych, pni i koron drzew i krzewów terenów sąsiednich.
Analiza przeprowadzona w ramach inwentaryzacji dendrologicznej nie wykazała występowania gatunków roślin lub zwierząt podlegających ochronie prawnej. Na badanym terenie nie zaobserwowano siedlisk ani osobników gatunków chronionych.

W trakcie robót budowlanych oraz w trakcie użytkowania nie nastąpi odprowadzanie wód opadowych na tereny sąsiednie, ani pogarszanie stosunków wodnych na działkach sąsiadujących. Dla planowanej inwestycji zapewnia się pobór wody do celów bytowych z sieci wodociągowej. Ścieki sanitarne nie będą powstawać. Odprowadzenie wód deszczowych z dachu wiaty na teren własny nieutwardzony.

2.6. ANALIZA TECHNICZNYCH, ŚRODOWISKOWYCH I EKONOMICZNYCH MOŻLIWOŚCI REALIZACJI WYDAJNYCH SYSTEMÓW ALTERNATYWNYCH ZAOPATRZENIA W ENERGIĘ I CIEPŁO

Nie dotyczy.

2.7. ANALIZA TECHNICZNYCH I EKONOMICZNYCH MOŻLIWOŚCI WYKORZYSTANIA URZĄDZEŃ KTÓRE AUTOMATYCZNIE REGULUJĄ TEMPERATURĘ

Nie dotyczy.

2.8. OPINIA GEOTECHNICZNA

Warunki gruntowo wodne określono na podstawie w wykonanych w rejonie inwestycji badań geotechnicznych do projektu nabrzeża oraz pali kotwiących pomosty pływające mariny jachtowej na jez. Trzesiecko. Opracowania wykonane zostały przez Zakład Projektowo Handlowy GEOLOG w grudniu 2024 r.
W otworach wykonanych na brzegu, od góry nawiercono grunty pochodzenia antropogenicznego. W składzie nasypów nawiercono gruz, kamienie, piaski z humusem, żużel, grunty organiczne a ich miąższość wynosiła 2,0 – 2,1 m. W jednym z otworów pod nasypami natrafiono na niewielką 0,3 m warstewkę aluwialno-bagiennych zapiaszczonych torfów oraz podścielających je jeziornych pyłów. We wszystkich punktach głębsze podłoże budują piaski średnie i grube ze żwirami kamieniami. Są to zarówno młodsze osady holoceńskie akumulacji jeziornej, jaki starsze plejstoceńskie wodnolodowcowe. Najniżej zalegają plejstoceńskie lodowcowe gliny zwałowe, które nie zostały przewiercone.

Wodę gruntową nawiercono w obrębie nawodnionych przepuszczalnych piasków i żwirów (woda odsącza się z nich w sposób grawitacyjny). Poziom wody gruntowej będzie zmieniał się wraz z poziomem lustra wody w jeziorze Trzesiecko. W okresie wierceń lustro wody układało się na rzędnej ~134,5 m n.p.m.

Występujące w podłożu grunty zaliczono do 6 warstw geotechnicznych, o zbliżonych cechach fizyko-mechanicznych. Z podziału wyłączono niekontrolowane nasypy, ze względu na ich zmienny skład oraz chaotyczne ułożenie cząstek. Wyszczególniono następujące warstwy:

- **Warstwa I** obejmująca torfy. Są to grunty organiczne, występujące w stanie średniorozłożonym. Nawiercono je jedynie w otworze nr 4 w przelocie 2,1 – 2,4 m. Grunty te generalnie charakteryzują się dużą ściśliwością i małym oporem na ścinanie;
- **warstwa II** obejmująca pyły z domieszkami części organicznych, występujące w stanie miękkoplastycznym, dla których wartość charakterystyczną stopnia plastyczności przyjęto w wysokości IL(n) = 0,55. Nawiercono je jedynie w otworze nr 4 w przelocie 2,4 – 2,7 m. Grunty tej warstwy należą do grupy konsolidacyjnej C według normy PN-81/B-03020. „Grunty budowlane. Posadowienie bezpośrednie budowli";
- **warstwa IIIa** obejmująca piaski pylaste, występujące w stanie średniozagęszczonym, dla których wartość charakterystyczną stopnia zagęszczenia przyjęto w wysokości ID (n) = 0,45. Piaski pylaste nawiercono podczas wierceń prowadzonych w 01.2012 r. (otwór nr 2/a);
- **warstwa IIIb** obejmująca piaski średnie, grube i żwiry z kamieniami, występujące w stanie średniozagęszczonym, dla których wartość charakterystyczną stopnia zagęszczenia przyjęto w wysokości ID (n) = 0,50;
- **warstwa IVa** obejmująca gliny, występujące w stanie plastycznym, dla których uogólnioną wartość charakterystyczną stopnia plastyczności przyjęto w wysokości IL (n) = 0,35;
- **warstwa IVb** obejmująca gliny, występujące w stanie twardoplastycznym, dla których uogólnioną wartość charakterystyczną stopnia plastyczności przyjęto w wysokości IL (n) = 0,20.

Grunty warstw IVa i IVb należą do grupy konsolidacyjnej B według normy PN-81/B-03020.

Z powyższego podziału wynika, że grunty warstwy I (torfy) należy uznać za grunty nienośne, grunty warstwy II (pyły miękkoplastyczne) charakteryzują się obniżonymi parametrami nośności, natomiast grunty pozostałych warstw (I – II) charakteryzują się korzystnymi parametrami geotechnicznymi i należy je uznać za nośne.

Biorąc pod uwagę niewielką miąższość gruntów organicznych (nawiercono je jedynie w postaci niewielkiej ~0,3 m warstwy torfu w przelocie 2,1 – 2,4 m na brzegu jeziora w otworze nr 4), warunki

gruntowe są proste. Projektowaną wiatę zaliczono do pierwszej kategorii geotechnicznej. Posadowienie bezpośrednie jest możliwe.

2.9. WARUNKI OCHRONY P.POŻ.

Nie dotyczy.

2.10. ZABEZPIECZENIA

- Elementy żelbetowe wykonane tradycyjnie, zabezpieczone przed korozją przez przyjęcie otulin o grubościach określonych normą.
- Elementy stalowe zabezpieczone antykorozyjnie poprzez ocynkowanie ogniowe.
- Elementy drewniane zabezpieczyć środkami grzybobójczymi i uodpornić na działanie ognia.

2.11. UWAGI

- Wykonanie robót należy powierzyć wykwalifikowanym wykonawcom zapewniając odpowiedni nadzór techniczny.
- Prace należy wykonać zgodnie z projektem, przepisami BHP, warunkami technicznymi wykonania i odbioru robót oraz zgodnie z obowiązującymi normami.
- Wszystkie użyte materiały i urządzenia powinny posiadać aktualne aprobaty techniczne i certyfikaty zgodności jednostek certyfikujących akredytowanych przez PCBC np. ITB, CNBOP.
- W trakcie realizacji projektu należy stosować materiały i wyroby posiadające obowiązujące świadectwa dopuszczenia do stosowania w budownictwie lub jeśli są przedmiotem Norm Państwowych, zaświadczenie producenta potwierdzające ich zgodność z postanowieniami odpowiednich norm.
- Informuję, że ewentualnie występujące w dokumentacji projektowej określenia odwołujące się bezpośrednio do nazw własnych, norm, aprobat, specyfikacji technicznych i systemów odniesienia należy traktować jako modelowe i służące jedynie określeniu cech technicznych i jakościowych - dopuszcza się zastosowanie rozwiązań równoważnych z opisywanymi oraz materiałów i urządzeń analogicznych pod względem technicznym, spełniających opisane w dokumentacji projektowej wymagania i parametry.
- Całość robót wykonać zgodnie z Warunkami Technicznymi Wykonania i Odbioru Robót cz. II., Warunkami Technicznymi Wykonania i Odbioru Rurociągów z Tworzyw Sztucznych, przepisami BHP.
- Wszystkie zamontowane urządzenia i materiały muszą posiadać atesty i dopuszczenia do stosowania w budownictwie obowiązujące w czasie montażu.
- Odstępstwa od rozwiązań pokazanych w projekcie są dopuszczalne, jednak po ich uzgodnieniu z projektantem.

Branża architektury:
PROJEKTOWAŁA:

.....
mgr inż. arch. Kinga Klebeko

uprawnienia budowlane do projektowania
w specjalności architektonicznej
bez ograniczeń nr ew. 9/ZPOIA/OKK/2024

Branża konstrukcji:
PROJEKTOWAŁ:

.....
mgr inż. Marek Fert

uprawnienia budowlane do projektowania
w specjalności konstrukcyjno-budowlanej
bez ograniczeń nr ew. 116/Sz/2002

III RYSUNKI

WIATA DREWNIANA
UKŁAD ELEMENTÓW KONSTRUKCYJNYCH WIĘŹBY
skala 1:50

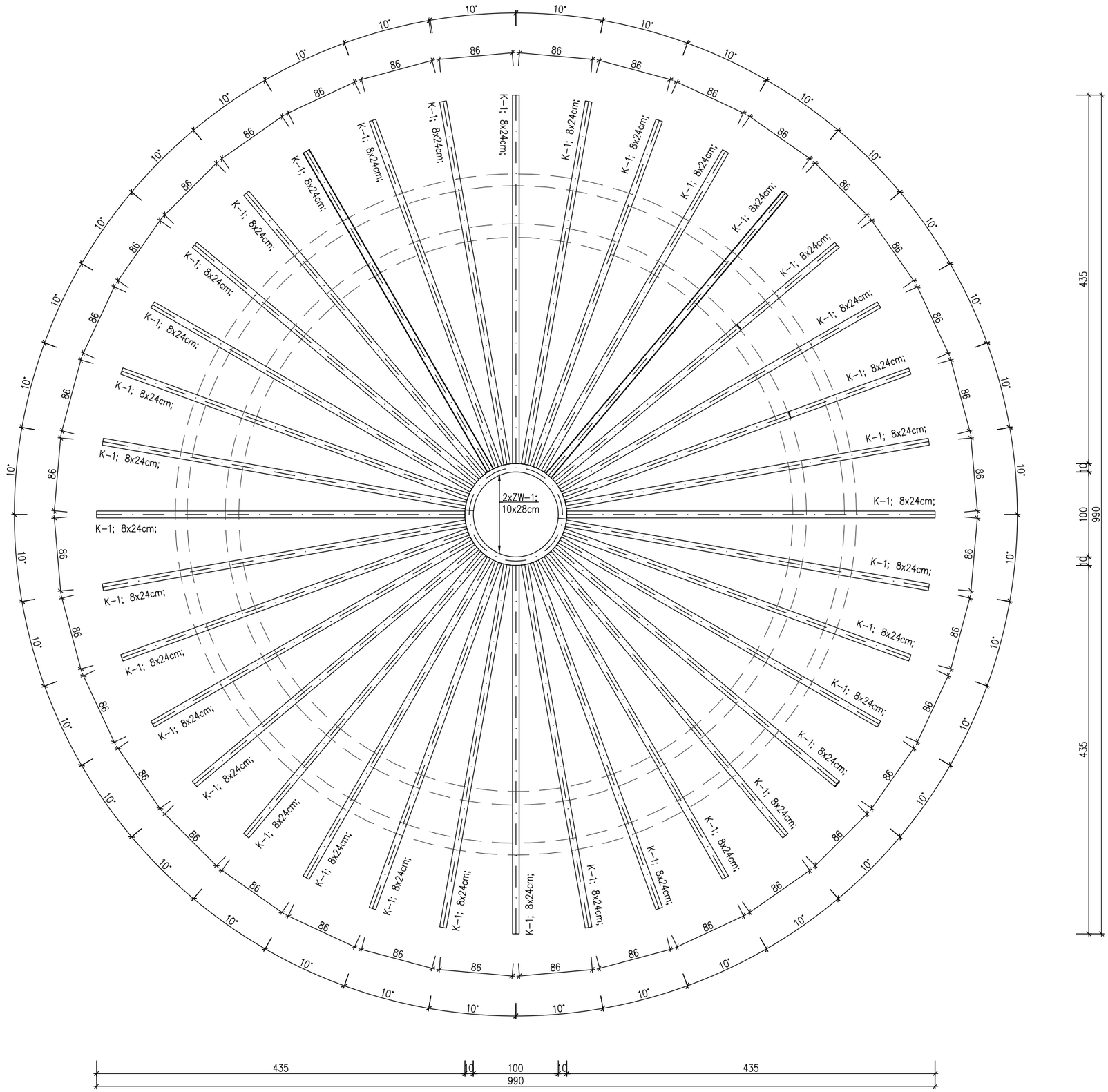

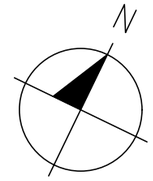

UWAGI:
1. Zaprojektowano więźbę dachową z elementów z drewna klejonego GL24h o przekroju:
   – krokwie 8x24cm;
   – zwornik 10x28cm;
2. Pokrycie dachowe z gontu bitumicznego, na pełnym deskowaniu z izolacją z papy termozgrzewalnej;
3. Elementy drewniane z drewna klejonego impregnować ciśnieniowo i malować bejcą na kolor jasnego orzecha;
4. Połączenia elementów drewnianych wykonać za pomocą łączników systemowych typu BMF oraz śrubi wkrętów klasy 5,8;
5. Wymiary i rzędne sprawdzić na budowie;

DREWNO GL24h

BIURO INŻYNIERSKIE MAREK FERT
ul. Bohaterów Warszawy 111/4, 70-371 Szczecin
tel. kom.:604404865, e-mail: marekfert@poczta.onet.pl

OBIEKT
PRZEBUDOWA I ROZBUDOWA ISTNIEJĄCEJ MARINY ŻEGLARSKIEJ WRAZ Z ZAGOSPODAROWANIEM TERENU I NIEZBĘDNĄ INFRASTRUKTURĄ

ADRES
Szczecinek, dz. nr 76 obręb 0012, dz. nr 1/39, obręb 0011

BRANŻA	SKALA
ARCHITEKTURA	1:50

PROJEKTOWAŁA	PODPIS
mgr inż. arch. K. Klebeko Nr uprawnień 9/ZPOIA/OKK/24	
PROJEKTOWAŁ	PODPIS
mgr inż. M. Fert Nr uprawnień 116/Sz/2002	

TYTUŁ RYSUNKU
WIATA DREWNIANA
KONSTRUKCJA WIĘŹBY

FAZA	DATA/REWIZJA	NR RYSUNKU
PT	08.2025	A–1

WIATA DREWNIANA
UKŁAD ELEMENTÓW KONSTRUKCYJNYCH WIĘŹBY
skala 1:50

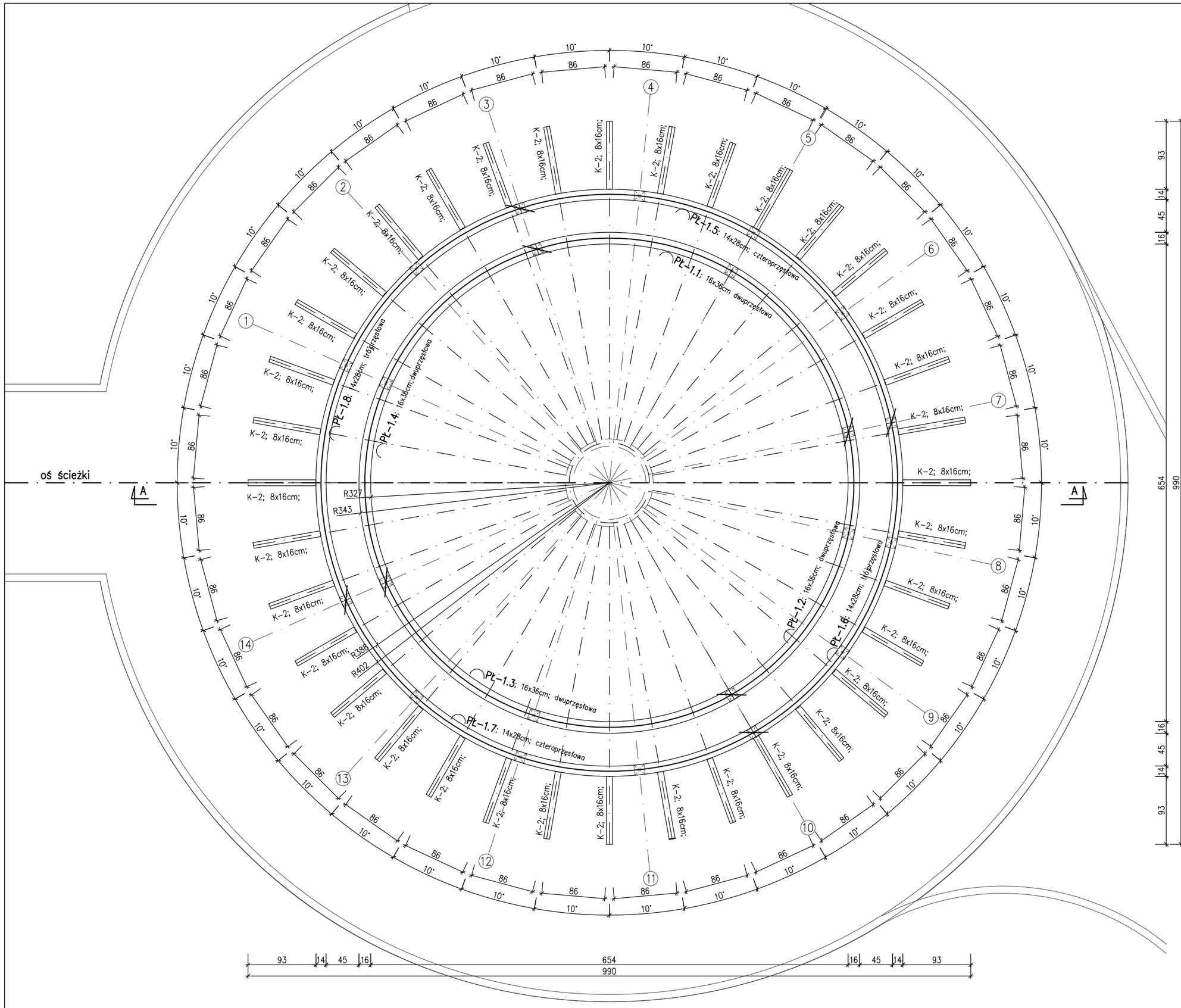

UWAGI:
1. Zaprojektowano więźbę dachową z elementów z drewna klejonego GL24h o przekroju:
   - krokwie 8x16cm;
   - płatwie 14x28cm, 16x36cm;
2. Elementy drewniane z drewna klejonego impregnować ciśnieniowo i malować bejcą na kolor jasnego orzecha;
3. Połączenia elementów drewnianych wykonać za pomocą łączników systemowych typu BMF oraz śrubi wkrętów klasy 5,8;
4. Wymiary i rzędne sprawdzić na budowie;

DREWNO GL24h

BIURO INŻYNIERSKIE MAREK FERT
ul. Bohaterów Warszawy 111/4, 70-371 Szczecin
tel. kom.: 604404865, e-mail: marekfert@poczta.onet.pl

OBIEKT
PRZEBUDOWA I ROZBUDOWA ISTNIEJĄCEJ MARINY ŻEGLARSKIEJ WRAZ Z ZAGOSPODAROWANIEM TERENU I NIEZBĘDNĄ INFRASTRUKTURĄ

ADRES
Szczecinek, dz. nr 76 obręb 0012, dz. nr 1/39, obręb 0011

BRANŻA	SKALA
ARCHITEKTURA	1:50

PROJEKTOWAŁA	PODPIS
mgr inż. arch. K. Klebeko Nr uprawnień 9/ZPOIA/OKK/24	
PROJEKTOWAŁ	PODPIS
mgr inż. M. Fert Nr uprawnień 116/Sz/2002	

TYTUŁ RYSUNKU
WIATA DREWNIANA
UKŁAD ELEMENTÓW WIĘŹBY

FAZA	DATA/REWZJA	NR RYSUNKU
PT	08.2025	A–2

WIATA DREWNIANA
RZUT PRZYZIEMIA
skala 1:50

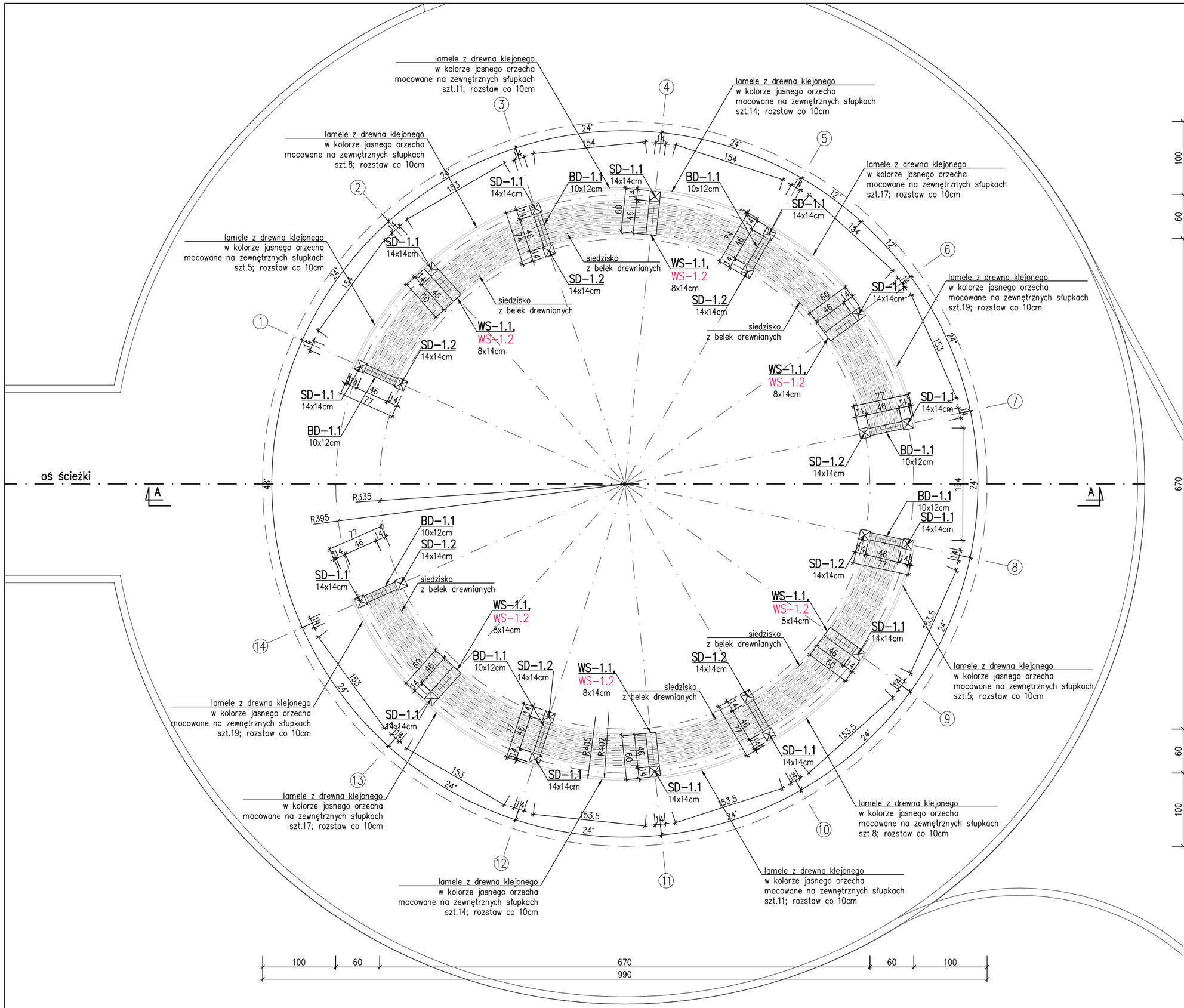

UWAGI:
1. Zaprojektowano konstrukcję wiaty z elementów z drewna klejonego GL24h o przekroju:
   - słupy 14x14cm;
   - belki 14x8cm, 10x12cm;
   - lamele zewnętrzne 5x5cm;
   - belki siedziska 5x5cm;
2. Elementy drewniane z drewna klejonego impregnować ciśnieniowo i malować bejcą na kolor jasnego orzecha;
3. Połączenia elementów drewnianych wykonać za pomocą łączników systemowych typu BMF oraz śrubi wkrętów klasy 5,8;
4. Wymiary i rzędne sprawdzić na budowie;

DREWNO GL24h

BIURO INŻYNIERSKIE MAREK FERT
ul. Bohaterów Warszawy 111/4, 70-371 Szczecin
tel. kom.:604404865, e-mail: marekfert@poczta.onet.pl

OBIEKT
PRZEBUDOWA I ROZBUDOWA ISTNIEJĄCEJ MARINY ŻEGLARSKIEJ WRAZ Z ZAGOSPODAROWANIEM TERENU I NIEZBĘDNĄ INFRASTRUKTURĄ

ADRES
Szczecinek, dz. nr 76 obręb 0012, dz. nr 1/39, obręb 0011

BRANŻA	SKALA
ARCHITEKTURA	1:50

PROJEKTOWAŁA	PODPIS
mgr inż. arch. K. Klebeko Nr uprawnień 9/ZPOIA/OKK/24	

PROJEKTOWAŁ	PODPIS
mgr inż. M. Fert Nr uprawnień 116/Sz/2002	

TYTUŁ RYSUNKU
WIATA DREWNIANA
RZUT PRZYZIEMIA

FAZA	DATA/REWIZJA	NR RYSUNKU
PT	08.2025	A-3

WIATA DREWNIANA
RZUT FUNDAMENTÓW
skala 1:50

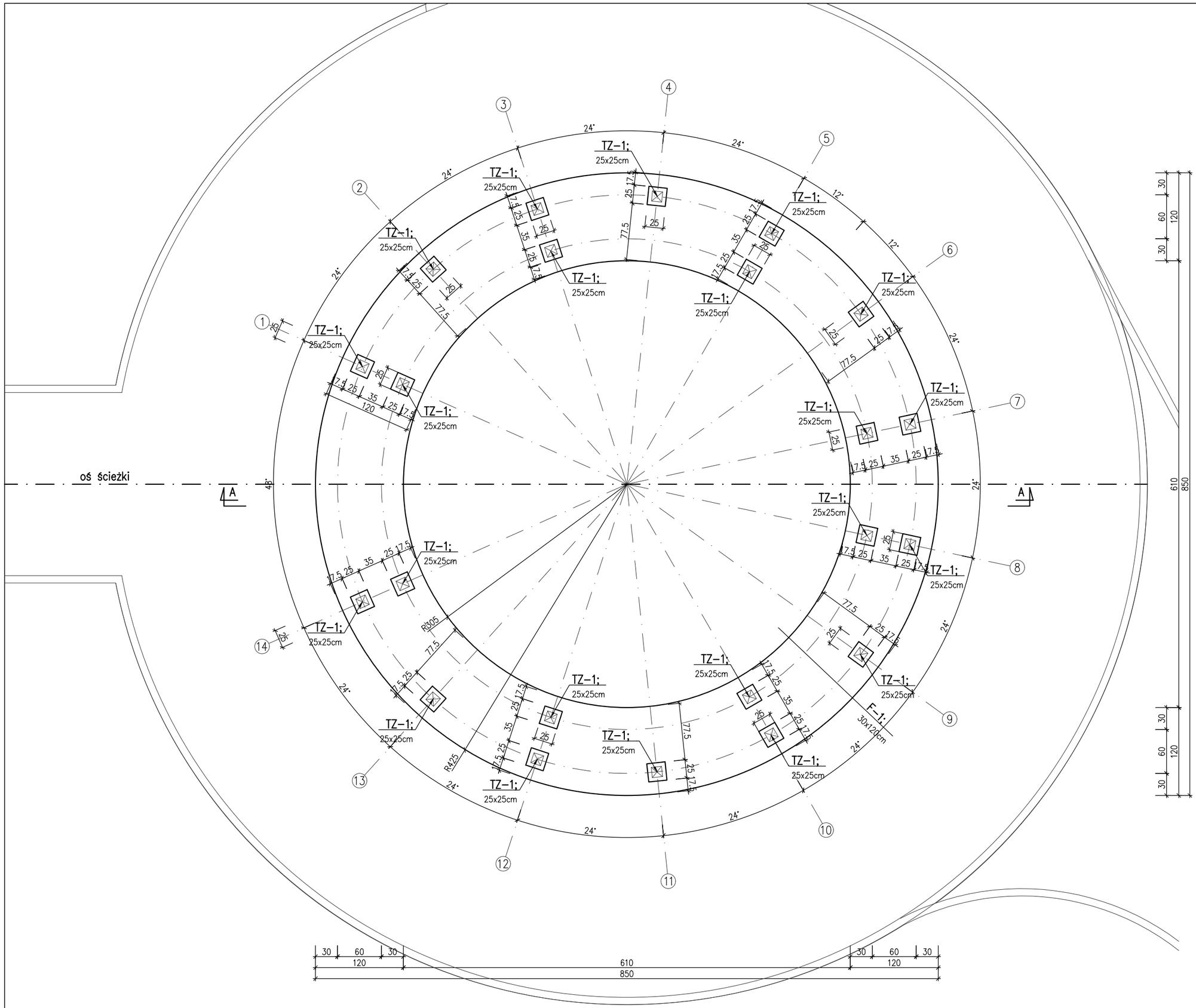

UWAGI:
1. Wykop wykonywać w okresie suchym, przy niskiej aktywności wód gruntowych. Dno wykopu chronić przed wodami opadowym, nie dopuścić do zalania wykopu. Wykop, aż do zamknięcia należy chronić przed przemarzaniem;
3. W przypadku wystąpienia gruntów niekontrolowanych poniżej poziomu posadowienia fundamentów należy wykonać wymianę gruntu. Wybrany grunt należy stabilizować zasypką piaskowo-cementową, zagęszczoną warstwami ~30cm do wskaźnika zagęszczenia Is=0,96, lub chudym betonem;
4. Dokonać odbioru dna wykopu;
5. Zaprojektowano ławy żelbetowe wylewane z betonu C25/30 (B30), zbrojone stalą klasy A-IIIN (B500SP);
6. Zaprojektowano trzpienie żelbetowe wylewane z betonu C25/30 (B30), zbrojone stalą klasy A-IIIN (B500SP);
7. Zbrojenie podłużne ław fundamentowych łączyć na zakład min. 60cm. Zbrojenie z ław podłużnych zaginać w ławy poprzeczne na długość min. 60cm;
8. Fundamenty konstruować i wylewać po wykonaniu podkładu z chudego betonu gr. ~10cm;
9. Izolacja pionowa i pozioma górna: masa polimerowo-bitumiczna (masy KMB). Izolacja pozioma pod ławami – papa termozgrzewalna;
10. Zaprojektowanych fundamentów jak i posadzki na gruncie nie należy wykonywać na warstwie gruntów organicznych-istniejącą warstwę humusu usunąć;
11. Wymiary i rzędne sprawdzić na budowie;

RZĘDNA POSADOWIENIA
-0,80*m p.p.t. = +134,85*m n.p.m.

*** zweryfikować na budowie**

BETON C25/30 (B30) W8
STAL zbr. B500SP
OTULINA 5,0 cm

BIURO INŻYNIERSKIE MAREK FERT
ul. Bohaterów Warszawy 111/4, 70-371 Szczecin
tel. kom.:604404865, e-mail: marekfert@poczta.onet.pl

OBIEKT
PRZEBUDOWA I ROZBUDOWA ISTNIEJĄCEJ MARINY ŻEGLARSKIEJ WRAZ Z ZAGOSPODAROWANIEM TERENU I NIEZBĘDNĄ INFRASTRUKTURĄ

ADRES
Szczecinek, dz. nr 76 obręb 0012, dz. nr 1/39, obręb 0011

BRANŻA	SKALA
ARCHITEKTURA	1:50

PROJEKTOWAŁA	PODPIS
mgr inż. arch. K. Klebeko Nr uprawnień 9/ZPOIA/OKK/24	
PROJEKTOWAŁ	PODPIS
mgr inż. M. Fert Nr uprawnień 116/Sz/2002	

TYTUŁ RYSUNKU
WIATA DREWNIANA
RZUT FUNDAMENTÓW

FAZA	DATA/REWIZJA	NR RYSUNKU
PT	08.2025	A-4

PRZEKRÓJ A–A

skala 1:30

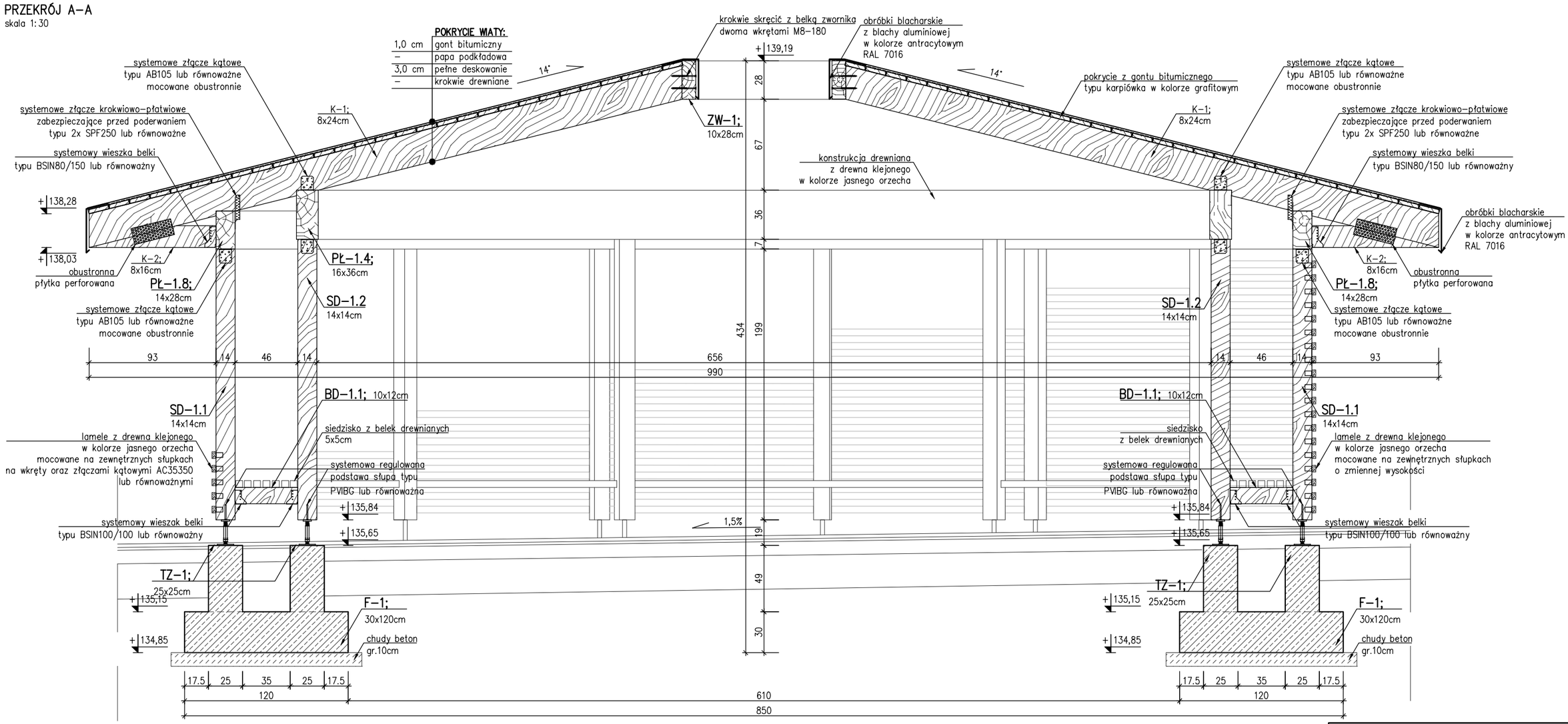

BIURO INŻYNIERSKIE MAREK FERT ul. Bohaterów Warszawy 111/4, 70–371 Szczecin tel. kom.: 604404865, e–mail: marekfert@poczta.onet.pl	
OBIEKT PRZEBUDOWA I ROZBUDOWA ISTNIEJĄCEJ MARINY ŻEGLARSKIEJ WRAZ Z ZAGOSPODAROWANIEM TERENU I NIEZBĘDNĄ INFRASTRUKTURĄ	
ADRES Szczecinek, dz. nr 76 obręb 0012, dz. nr 1/39, obręb 0011	
BRANŻA ARCHITEKTURA	SKALA 1:30
PROJEKTOWAŁA mgr inż. arch. K. Klebeko Nr uprawnień 9/ZPOIA/OKK/24	PODPIS
PROJEKTOWAŁ mgr inż. M. Fert Nr uprawnień 116/Sz/2002	PODPIS
TYTUŁ RYSUNKU WIATA DREWNIANA PRZEKRÓJ A–A	
FAZA PT	DATA/REWIZJA 08.2025
NR RYSUNKU A–5	

WIDOK LAMELI MIĘDZY SŁUPAMI W OSIACH 1, 2 (8, 9)
skala 1:30

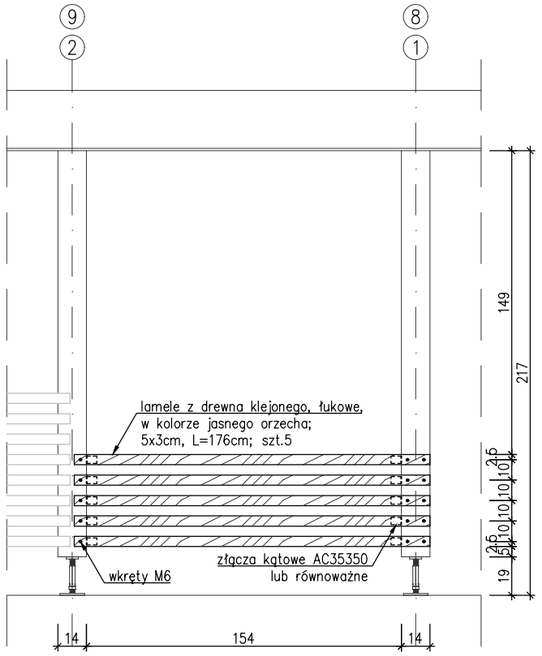

WIDOK LAMELI MIĘDZY SŁUPAMI W OSIACH 2, 3 (9, 10)
skala 1:30

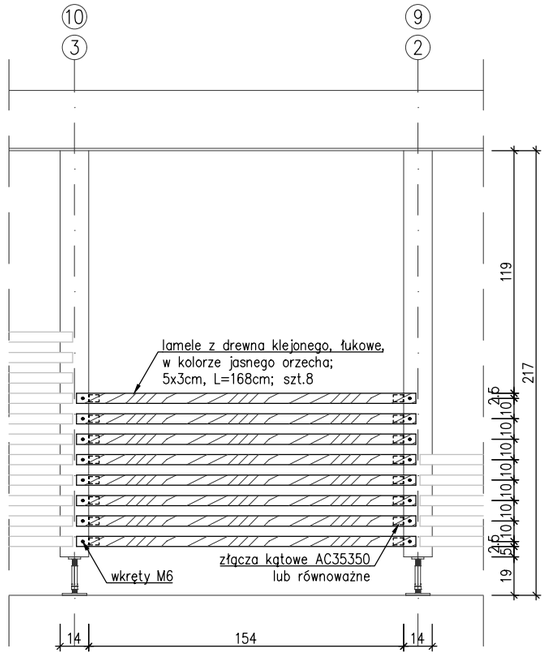

WIDOK LAMELI MIĘDZY SŁUPAMI W OSIACH 3, 4 (10, 11)
skala 1:30

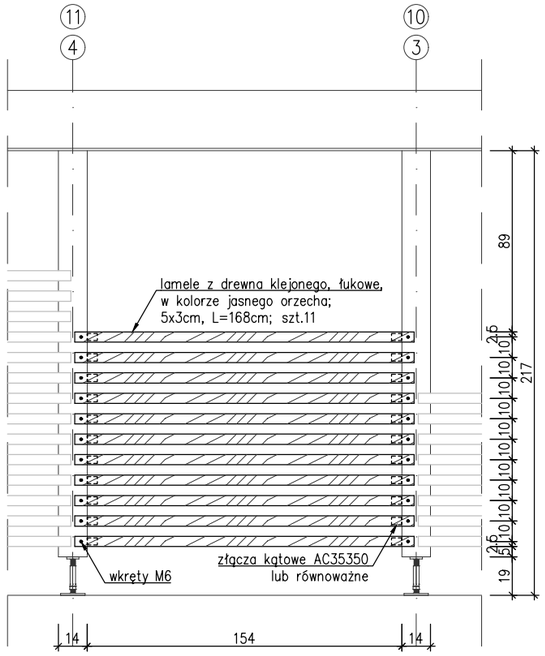

WIDOK LAMELI MIĘDZY SŁUPAMI W OSIACH 4, 5 (11, 12)
skala 1:30

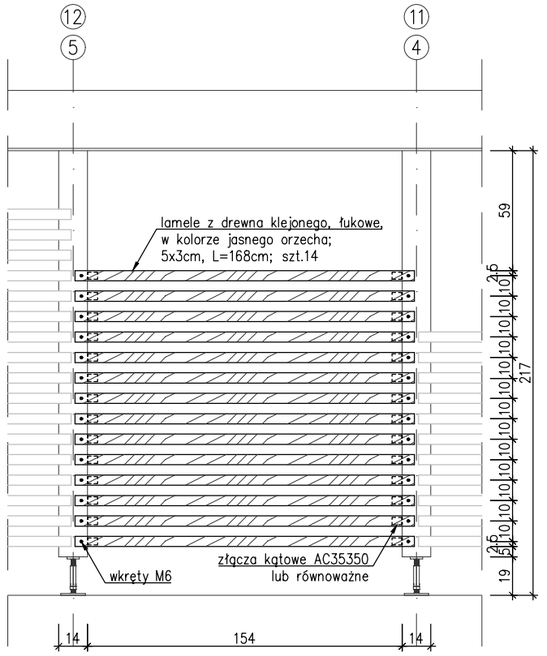

WIDOK LAMELI MIĘDZY SŁUPAMI W OSIACH 5, 6 (12, 13)
skala 1:30

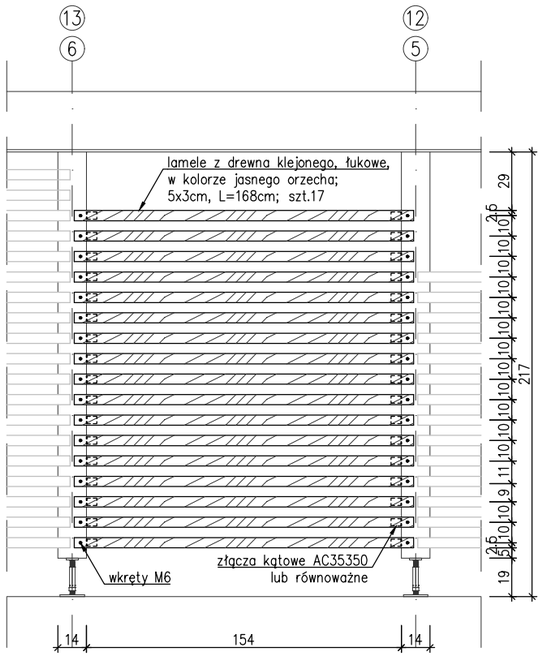

WIDOK LAMELI MIĘDZY SŁUPAMI W OSIACH 6, 7 (13, 14)
skala 1:30

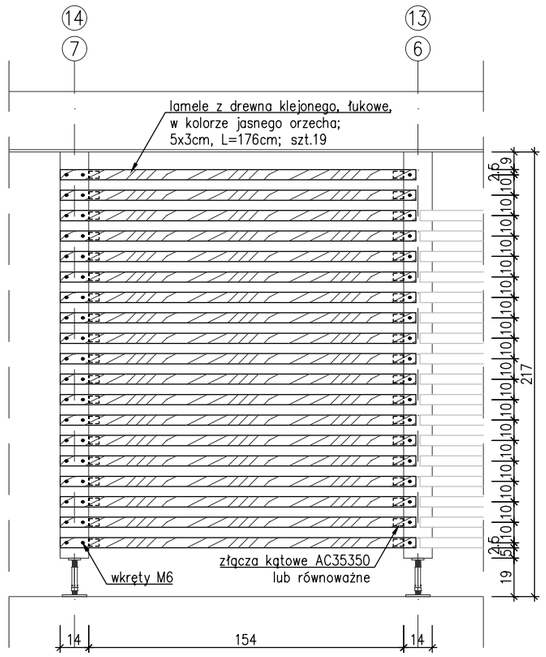

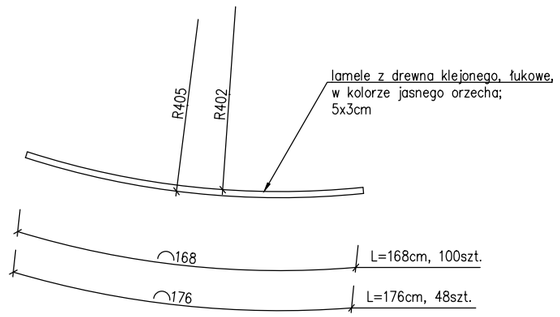

DREWNO GL24h

BIURO INŻYNIERSKIE MAREK FERT
ul. Bohaterów Warszawy 111/4, 70-371 Szczecin
tel. kom.:604404865, e-mail: marekfert@poczta.onet.pl

OBIEKT
PRZEBUDOWA I ROZBUDOWA ISTNIEJĄCEJ MARINY ŻEGLARSKIEJ WRAZ Z ZAGOSPODAROWANIEM TERENU I NIEZBĘDNĄ INFRASTRUKTURĄ

ADRES
Szczecinek, dz. nr 76 obręb 0012, dz. nr 1/39, obręb 0011

BRANŻA	SKALA
ARCHITEKTURA	1:30

PROJEKTOWAŁA	PODPIS
mgr inż. arch. K. Klebeko Nr uprawnień 9/ZPOIA/OKK/24	

PROJEKTOWAŁ	PODPIS
mgr inż. M. Fert Nr uprawnień 116/Sz/2002	

TYTUŁ RYSUNKU
WIATA DREWNIANA
WIDOK LAMELI WIATY

FAZA	DATA/REWIZJA	NR RYSUNKU
PT	08.2025	A–6

KONSTRUKCJA SIEDZISKA WIATY
skala 1:20

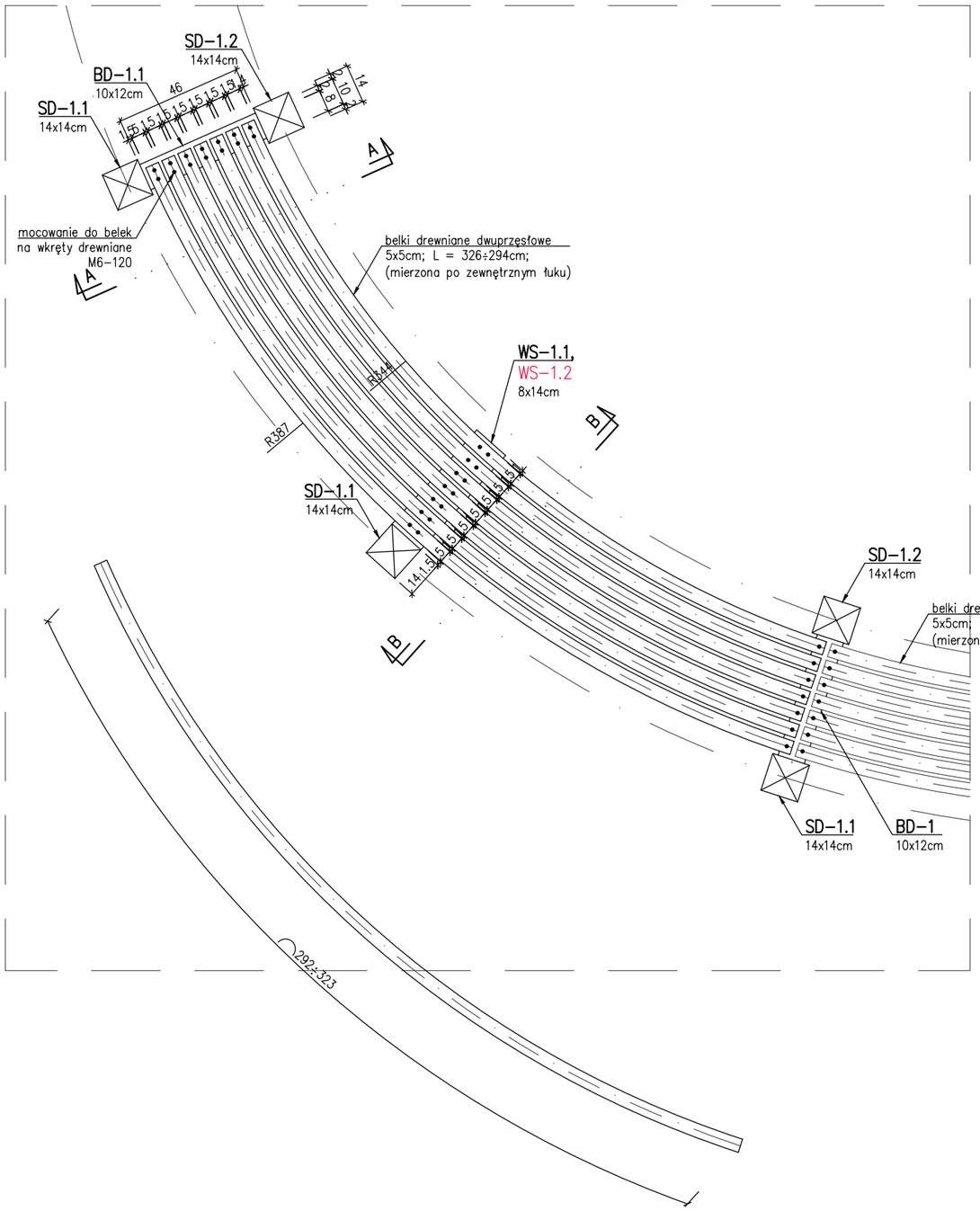

PRZEKRÓJ A–A
skala 1:20

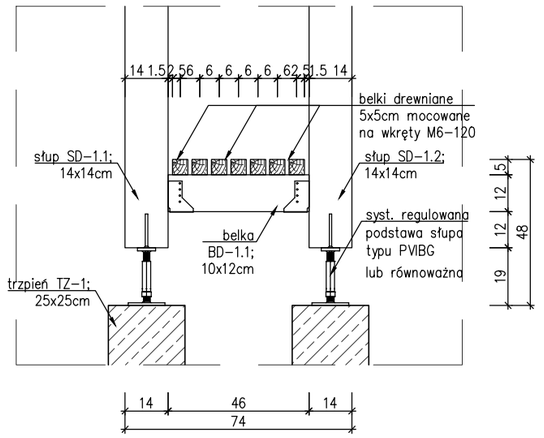

PRZEKRÓJ B–B
skala 1:20

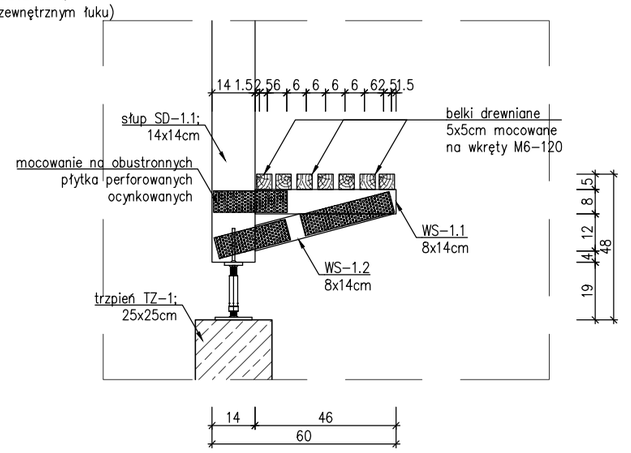

DREWNO GL24h

BIURO INŻYNIERSKIE MAREK FERT
ul. Bohaterów Warszawy 111/4, 70-371 Szczecin
tel. kom.:604404865, e-mail: marekfert@poczta.onet.pl

OBIEKT
PRZEBUDOWA I ROZBUDOWA ISTNIEJĄCEJ MARINY ŻEGLARSKIEJ WRAZ Z ZAGOSPODAROWANIEM TERENU I NIEZBĘDNĄ INFRASTRUKTURĄ

ADRES
Szczecinek, dz. nr 76 obręb 0012,
dz. nr 1/39, obręb 0011

BRANŻA	SKALA
ARCHITEKTURA	1:20

PROJEKTOWAŁA	PODPIS
mgr inż. arch. K. Klebeko Nr uprawnień 9/ZPOIA/OKK/24	

PROJEKTOWAŁ	PODPIS
mgr inż. M. Fert Nr uprawnień 116/Sz/2002	

TYTUŁ RYSUNKU
WIATA DREWNIANA
SZCZEGÓŁ SIEDZISKA

FAZA	DATA/REWIZJA	NR RYSUNKU
PT	08.2025	A–7

F–1
L=26,70mb

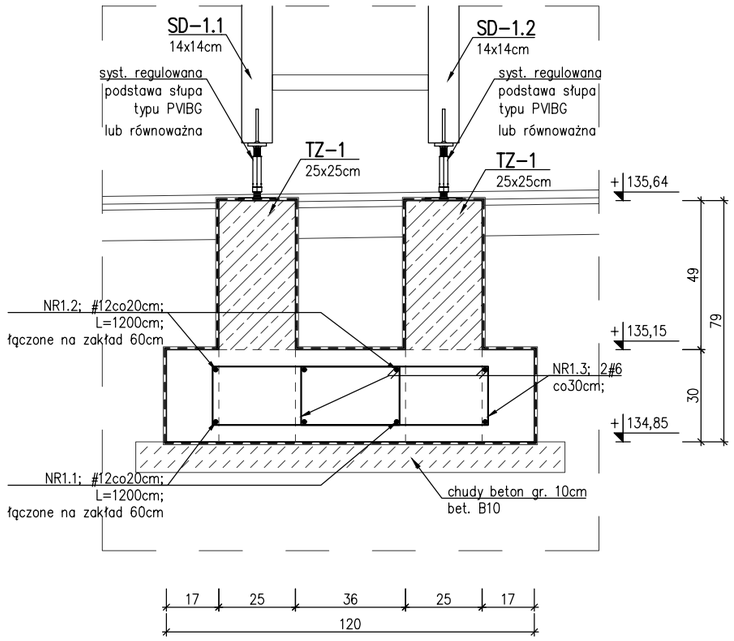

NR1.3; 2#6co30cm;
L=172cm szt.2x90

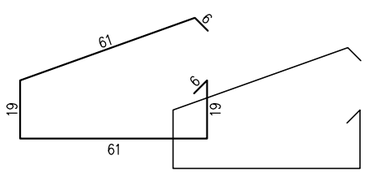

TZ–1
szt.22

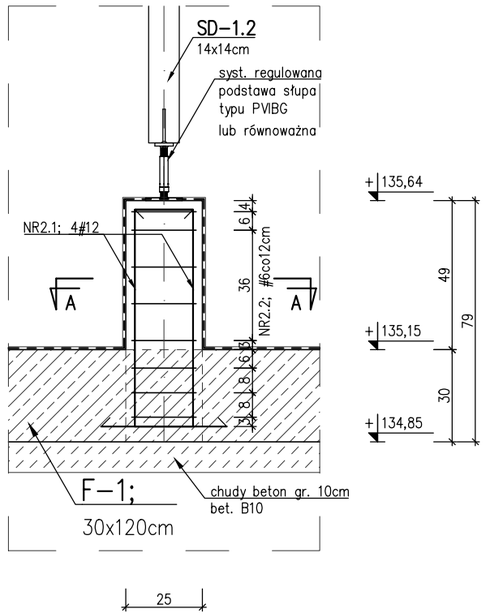

NR2.1; 4#12; L=120cm

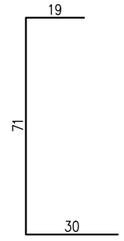

A–A

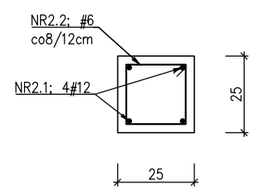

NR2.2; #6co8/12cm;
L=92cm szt.8

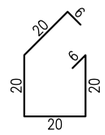

BETON C25/30 (B30)
STAL KLASY A–IIIN (B500SP)
OTULINA 5,0cm – fundament
3,0cm – pozostałe
DREWNO GL24h

Wymiary i rzędne zweryfikować na budowie
Zagięcia zbrojenia podano w osiach prętów

SCHEMAT ŁĄCZENIA PŁATWI 14x28cm NAD SŁUPEM
skala 1:20

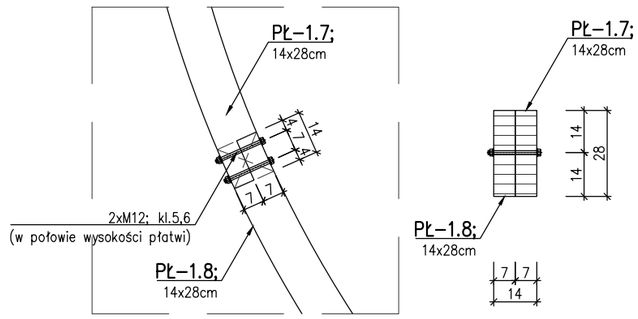

SCHEMAT ŁĄCZENIA PŁATWI 16x36cm NAD SŁUPEM
skala 1:20

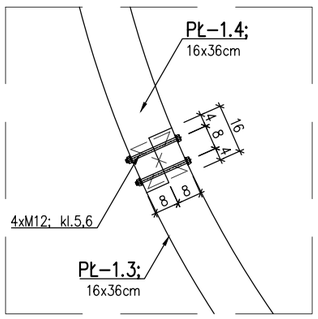

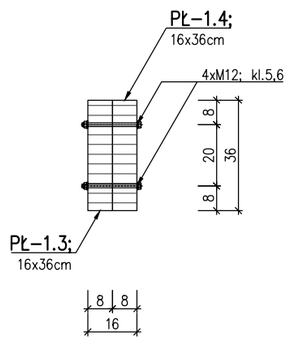

BIURO INŻYNIERSKIE MAREK FERT
ul. Bohaterów Warszawy 111/4, 70–371 Szczecin
tel. kom.:604404865, e–mail: marekfert@poczta.onet.pl

OBIEKT
PRZEBUDOWA I ROZBUDOWA ISTNIEJĄCEJ MARINY ŻEGLARSKIEJ WRAZ Z ZAGOSPODAROWANIEM TERENU I NIEZBĘDNĄ INFRASTRUKTURĄ

ADRES
Szczecinek, dz. nr 76 obręb 0012, dz. nr 1/39, obręb 0011

BRANŻA	SKALA
ARCHITEKTURA	1:50

PROJEKTOWAŁA	PODPIS
mgr inż. arch. K. Klebeko Nr uprawnień 9/ZPOIA/OKK/24	
PROJEKTOWAŁ	PODPIS
mgr inż. M. Fert Nr uprawnień 116/Sz/2002	

TYTUŁ RYSUNKU
SZCZEGÓŁY KONSTRUKCYJNE

FAZA	DATA/REWZJA	NR RYSUNKU
PT	08.2025	A–8

ZESTAWIENIE DREWNA

Strona 1.1

Obiekt	**MARINA ŻEGLARSKA Z ZAGOSPODAROWANIEM TERENU I NIEZBĘDNĄ INFRASTRUKTURĄ**
Element	**WIATA DREWNIANA**
Miejsce budowy	**Szczecinek, dz. nr 76 obręb 0012, dz. nr 1/39, obręb 0011**

Nr rys. A-1÷A-8

NAZWA ELEM.	ELEMENT	PRZEKRÓJ SZER. [cm]	PRZEKRÓJ WYS. [cm]	DŁ. [m]	RAZEM [m^3]	ILOŚĆ [szt.]	RAZEM [m^3]	MATERIAŁ
krokwie	K-1	8	24	4,72	0,091	36	3,26	GL24h
	K-2	8	16	0,93	0,012	36	0,43	GL24h
belka zwornika	ZW-1	10	28	1,73	0,048	2	0,10	GL24h
płatew	PŁ-1.1	16	36	5,57	0,321	1	0,32	GL24h
	PŁ-1.2	16	36	4,21	0,242	1	0,24	GL24h
	PŁ-1.3	16	36	5,61	0,323	1	0,32	GL24h
	PŁ-1.4	16	36	5,66	0,326	1	0,33	GL24h
	PŁ-1.5	14	28	6,62	0,260	1	0,26	GL24h
	PŁ-1.6	14	28	4,96	0,194	1	0,19	GL24h
	PŁ-1.7	14	28	6,62	0,260	1	0,26	GL24h
	PŁ-1.8	14	28	6,62	0,260	1	0,26	GL24h
słup	SD-1.1	14	14	1,99	0,039	14	0,55	GL24h
	SD-1.2	14	14	2,06	0,040	8	0,32	GL24h
belki	BD-1.1	10	12	0,46	0,006	8	0,04	GL24h
wspornik	WS-1.1	8	14	0,46	0,005	6	0,03	GL24h
	WS-1.2	8	14	0,48	0,005	6	0,03	GL24h
lamele		5	3	1,76	0,003	48	0,13	GL24h
		5	3	1,68	0,003	100	0,25	GL24h
belki siedziska		5	5	2,91	0,007	2	0,01	GL24h
		5	5	3,00	0,008	2	0,02	GL24h
		5	5	3,05	0,008	2	0,02	GL24h
		5	5	3,11	0,008	2	0,02	GL24h
		5	5	3,17	0,008	2	0,02	GL24h
		5	5	3,22	0,008	2	0,02	GL24h
		5	5	3,28	0,008	2	0,02	GL24h
		5	5	2,88	0,007	2	0,01	GL24h
		5	5	2,93	0,007	2	0,01	GL24h
		5	5	2,99	0,007	2	0,01	GL24h
		5	5	3,05	0,008	2	0,02	GL24h
		5	5	3,10	0,008	2	0,02	GL24h
		5	5	3,16	0,008	2	0,02	GL24h
		5	5	3,22	0,008	2	0,02	GL24h
		5	5	2,91	0,007	2	0,01	GL24h
		5	5	2,97	0,007	2	0,01	GL24h
		5	5	3,02	0,008	2	0,02	GL24h
		5	5	3,08	0,008	2	0,02	GL24h
		5	5	3,14	0,008	2	0,02	GL24h
		5	5	3,19	0,008	2	0,02	GL24h
		5	5	3,25	0,008	2	0,02	GL24h
RAZEM ELEMENTY DREWNIANE							**7,7**	[m^3]

UWAGA: Podano rzeczywistą długość elementów. Elementy więźby należy zamówić z min. 30cm naddatkami. Wymiary sprawdzić na budowie.

IV ZAŁĄCZNIKI

IZBA ARCHITEKTÓW
RZECZYPOSPOLITEJ POLSKIEJ

ZACHODNIOPOMORSKA OKRĘGOWA IZBA ARCHITEKTÓW RP
OKRĘGOWA KOMISJA KWALIFIKACYJNA

Znak sprawy 3/OKK/ZPOIA/2024 Szczecin, dnia 20 grudnia 2024 roku

DECYZJA nr 9/ZPOIA/OKK/2024

Na podstawie art. 24 ust. 1 pkt 2 ustawy z dnia 15 grudnia 2000 r. o samorządach zawodowych architektów oraz inżynierów budownictwa (t.j. Dz.U. z 2023 r. poz. 551) w związku z art. 12, art. 13 ust. 1 i 2 oraz art. 14 ust. 1 pkt 1 ustawy z dnia 7 lipca 1994 r. Prawo budowlane (t.j. Dz. U. z 2024 r. poz. 725 ze zm.) zgodnie z art. 104 ustawy z dnia 14 czerwca 1960 r. Kodeks postępowania administracyjnego (t.j. Dz. U. z 2024 r. poz. 572) Okręgowa Komisja Kwalifikacyjna Zachodniopomorskiej Okręgowej Izby Architektów Rzeczypospolitej Polskiej

potwierdza, że
Pani mgr inż. arch. Kinga Maria Klebeko
ur. 11.11.1992 r. w Szczecinie

posiada odpowiednie wykształcenie techniczne oraz praktykę zawodową i po zdaniu egzaminu z wynikiem pozytywnym otrzymuje

UPRAWNIENIA BUDOWLANE

w specjalności architektonicznej do projektowania bez ograniczeń

Decyzja niniejsza jako uwzględniająca w całości żądanie strony nie wymaga uzasadnienia. Od decyzji przysługuje Pani odwołanie do Krajowej Komisji Kwalifikacyjnej Izby Architektów RP za pośrednictwem Okręgowej Komisji Kwalifikacyjnej Zachodniopomorskiej Okręgowej Izby Architektów RP, w terminie 14 dni od dnia doręczenia decyzji.

OKRĘGOWA KOMISJA KWALIFIKACYJNA

Robert Rachuta .....
Krzysztof Miziński .....
Ewa Rzymska-Satkiewicz .....
Dorota Szumińska .....
Anna Domżalska .....
Arkadiusz Czarkowski .....
Ireneusz Lech .....
Piotr Bach .....
Ryszard Długopolski .....
Małgorzata Śliwka .....

ZACHODNIOPOMORSKA OKRĘGOWA IZBA ARCHITEKTÓW RZECZYPOSPOLITEJ POLSKIEJ

Otrzymują:
1. mgr inż. arch. Kinga Maria Klebeko
2. Główny Inspektor Nadzoru Budowlanego
3. ZPOIARP
4. a/a

70-436 Szczecin, ul. Jagiellońska 93/4 Tel./fax: 91 434 74 64. NIP: 851-27-70-194 E-mail: zachodnio.pomorska@izbaarchitektow.pl
Regon: 017466395-00042 Konto: PKO BP I O/Szczecin Nr 89 1020 4795 0000 9202 0003 7598 http://zachodniopomorska.iarp.pl

IZBA ARCHITEKTÓW
RZECZYPOSPOLITEJ POLSKIEJ

Zachodniopomorska Okręgowa Rada Izby Architektów RP

ZAŚWIADCZENIE - ORYGINAŁ

(wypis z listy architektów)

Zachodniopomorska Okręgowa Rada Izby Architektów RP zaświadcza, że:

mgr inż. arch. Kinga Maria Klebeko

posiadająca kwalifikacje zawodowe do pełnienia samodzielnych funkcji technicznych w budownictwie w specjalności architektonicznej i w zakresie posiadanych uprawnień nr **9/ZPOIA/OKK/2024**, jest wpisana na listę członków Zachodniopomorskiej Okręgowej Izby Architektów RP pod numerem: **ZP-0961.**

Członek czynny od: 12-02-2025 r.

Data i miejsce wygenerowania zaświadczenia: 25-02-2026 r. Szczecin.

Zaświadczenie jest ważne do dnia: **28-02-2027 r.**

Podpisano elektronicznie w systemie informatycznym Izby Architektów RP przez:
Piotr Błażejewski, Przewodniczący Okręgowej Rady Izby Architektów RP.

Nr weryfikacyjny zaświadczenia:

ZP-0961-96AA-EF9Y-CD6D-8E64

Dane zawarte w niniejszym zaświadczeniu można sprawdzić podając nr weryfikacyjny zaświadczenia w publicznym serwisie internetowym Izby Architektów: www.izbaarchitektow.pl lub kontaktując się bezpośrednio z właściwą Okręgowa Izbą Architektów RP.

WOJEWODA
ZACHODNIOPOMORSKI

Szczecin, dnia 10 lipca 2002r.

R.R.I.HM-7131-28/2002

D E C Y Z J A Nr 116/Sz/2002

Na podstawie art. 13 i 14 ustawy z dnia 7 lipca 1994r. - Prawo Budowlane (Dz.U. Nr 106, poz. 1126 z 2000r. z późn. zmianami), w związku z art. 104 §1 i 2 KPA, po rozpatrzeniu wniosku Pana **Marka FERTA** z dnia 29.04.2002r. na podstawie dokumentów stwierdzających wymagane wykształcenie i praktykę zawodową oraz na podstawie pozytywnej oceny z egzaminu na uprawnienia budowlane złożonego przed powołaną przeze mnie komisją

N A D A J Ę

Panu **Markowi FERTOWI**
mgr inż. o kierunku budownictwo
ur. dnia 09 lipca 1973r. w Siemianowicach śląskich

UPRAWNIENIA BUDOWLANE DO PROJEKTOWANIA W SPECJALNOŚCI KONSTRUKCYJNO-BUDOWLANEJ BEZ OGRANICZEŃ

U Z A S A D N I E N I E

W związku z potwierdzeniem przez Komisję egzaminacyjną, powołaną przez Wojewodę Zachodniopomorskiego Zarządzeniem Nr 107/2002 z dnia 17 kwietnia 2002r. posiadania przez Pana **Marka FERTA** wymaganego prawem wykształcenia oraz praktyki zawodowej koniecznej do uzyskania uprawnień budowlanych w w/w specjalności, po uzyskaniu pozytywnego wyniku egzaminu na uprawnienia budowlane, orzeczono jak w sentencji.

Od niniejszej decyzji przysługuje odwołanie do Głównego Inspektora Nadzoru Budowlanego w Warszawie, w terminie 14 dni od daty otrzymania decyzji, za pośrednictwem Wojewody Zachodniopomorskiego.

WOJEWODA ZACHODNIOPOMORSKI
w/z
Andrzej Durka
WICEWOJEWODA

Otrzymują:
1. Pan Marek Fert
   ul. Klonowica 11B/38
   71-246 Szczecin
2. Główny Inspektor Nadzoru Budowlanego w Warszawie
3. a/a

OPŁATA SKARBOWA ZŁ 3 ZŁ

POLSKA IZBA INŻYNIERÓW BUDOWNICTWA

Zaświadczenie

o numerze weryfikacyjnym:

ZAP-JZR-8TU-UGB *

Pan Marek FERT o numerze ewidencyjnym ZAP/BO/1188/01

adres zamieszkania ul. Wiejska 30, 72-004 PILCHOWO

jest członkiem Zachodniopomorskiej Okręgowej Izby Inżynierów Budownictwa i posiada wymagane ubezpieczenie od odpowiedzialności cywilnej.

Niniejsze zaświadczenie jest ważne od 2026-01-01 do 2026-12-31.

Zaświadczenie zostało wygenerowane elektronicznie i opatrzone bezpiecznym podpisem elektronicznym weryfikowanym przy pomocy ważnego kwalifikowanego certyfikatu w dniu 2025-12-19 roku przez:

Jan Bobkiewicz, Przewodniczący Rady Zachodniopomorskiej Okręgowej Izby Inżynierów Budownictwa.

* Weryfikację poprawności danych w niniejszym zaświadczeniu można sprawdzić za pomocą numeru weryfikacyjnego zaświadczenia na stronie Polskiej Izby Inżynierów Budownictwa www.piib.org.pl lub kontaktując się z biurem właściwej Okręgowej Izby Inżynierów Budownictwa.

Digitally signed by Jan Bobkiewicz
Date: 2025.12.19 13:41:01 CET
Reason:Elektroniczne zaświadczenie PIIB
Location: Szczecin